Гидроцилиндр КГЦ353.80-40-200 (Ц80×200-3)

Давление, МПа:

номинальное	– 16
максимальное	– 20

Усилие на штоке, кН:

толкающее	– 76.4
тянущее	– 57.3
Масса, кг	– 16.4

Уплотнения фирмы "Trelleborg".

Применяемость: гидроцилиндр прицепного устройства трактора "Белорус 80Х".
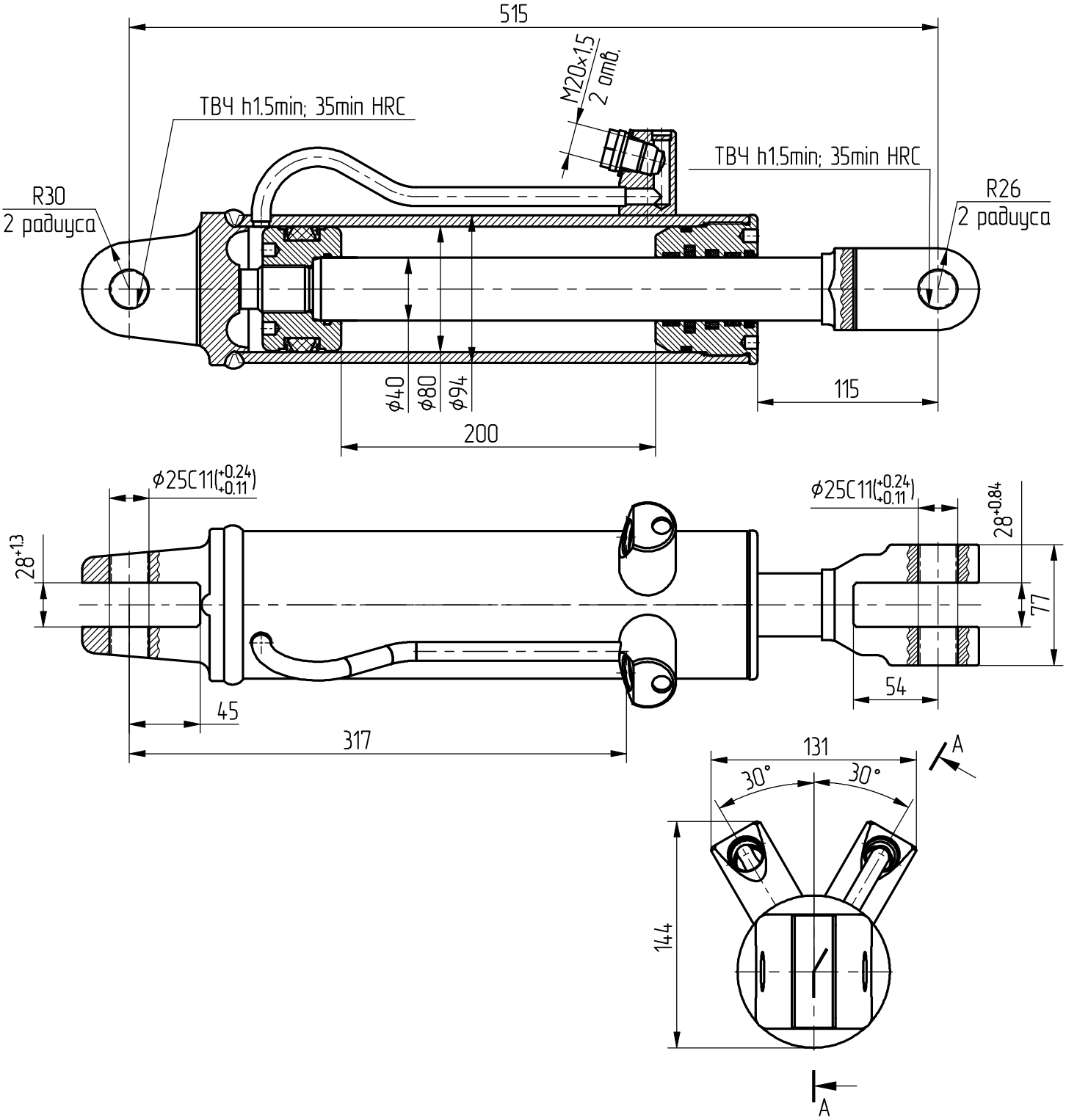
А – А